ТЕХНИЧЕСКИЙ ПАСПОРТ
RISE-V.65-220.110.22.15.303.B
Артикул 54064001

Насосы серии RISE представляют собой одноступенчатые вертикальные насосы погружного типа с радиально расположенным напорным патрубком.

Данные насосы применяются для перекачивания загрязненных вод с длинноволокнистыми примесями и твердыми частицами, при температуре до +40°C и плотностью до 1100 кг/м³.

Насосы предназначены для перекачивания жидкостей, таких как:
- дренажные и поверхностные воды;
- бытовые сточные воды;
- сточные воды коммерческих зданий;
- промышленные сточные воды с содержанием ила.

Насосы идеально подходят для применения на следующих объектах:
- канализационные насосные станции;
- общественные здания;
- жилые дома;
- заводы и промышленные предприятия.
- станции очистки сточных вод.

Насос подходит как для переносного, так и для стационарного монтажа на системе автоматической трубной муфты и может работать как при периодической, так и при постоянной эксплуатации.

Насос оснащен режущим механизмом, который измельчает поддающиеся разрушению твердые частицы и волокнистые включения, с целью их беспрепятственного прохода через трубопроводы и арматуру.

Насос оснащен высокоэффективным трехфазным асинхронным двигателем 400 В - 50 Гц со степенью защиты IP 68 и свободновихревым рабочим колесом, позволяющим пропускать твердые частицы

Корпус насоса водонепроницаемый, изготовлен из чугуна СЧ20 и имеет защитное покрытие поверхности согласно ISO 8501-1-2014.

Подшипники насоса предназначены для тяжелых условий эксплуатации, не требуют технического обслуживания и заправленны консистентной смазкой на весь срок службы.

Насос поставляется с кабелем питания 10 м с защитной втулкой и свободным концом кабеля.

Рабочие параметры

Расположение насоса при монтаже	Вертикальное
Производительность max	37 м³/ч
Напор max	13,5 м
Перекачиваемая среда	Сточная вода
Диапазон температур перекачиваемой среды	от 0 до + 40 °C
Плотность перекачиваемой среды	1100 кг/м³
Вязкость перекачиваемой среды	1,00 мм²/с
Значение pH	5-9
Частота вращения	2865 об/мин

Конструкция

Вид установки	Вертикаль
Напорный фланец	DN 65 / PN 16
Вид уплотнения вала	Торцевое
Рабочее колесо	Свободновихревое
Свободный проход	60,00 мм
Материал рабочего колеса	Чугун
Материал корпуса	Чугун

Данные электрооборудования

Двигатель	Асинхронный 3х фазный
Конструктивное исполнение	Погружной
Способ включения	Прямой пуск
Частота сети	50 Гц
Номинальное напряжение сети	400 В
Потребляемая мощность, P1	1,5 кВт
Номинальная мощность, P2	1,16 кВт
Номинальный ток, In	2,45 А
Пусковой ток, Ia	22,75 А
Максимальное количество пусков в час	20
Количество полюсов	2
Степень защиты	IP 68 (МЭК 529-89)
Класс изоляции	F
Способ охлаждения двигателя	Поверхностное
Силовой кабель	6х1,5
Кабельный ввод	Водонепроницаемая втулка
Длина кабеля	10 м
Класс энергоэффективности	IE1
Датчик температуры электродвигателя	ТК-24

Другие данные

Вес нетто	58 кг
Страна изготовитель	Россия
Завод изготовитель	ООО "Гобза"

Гидравлические характеристики

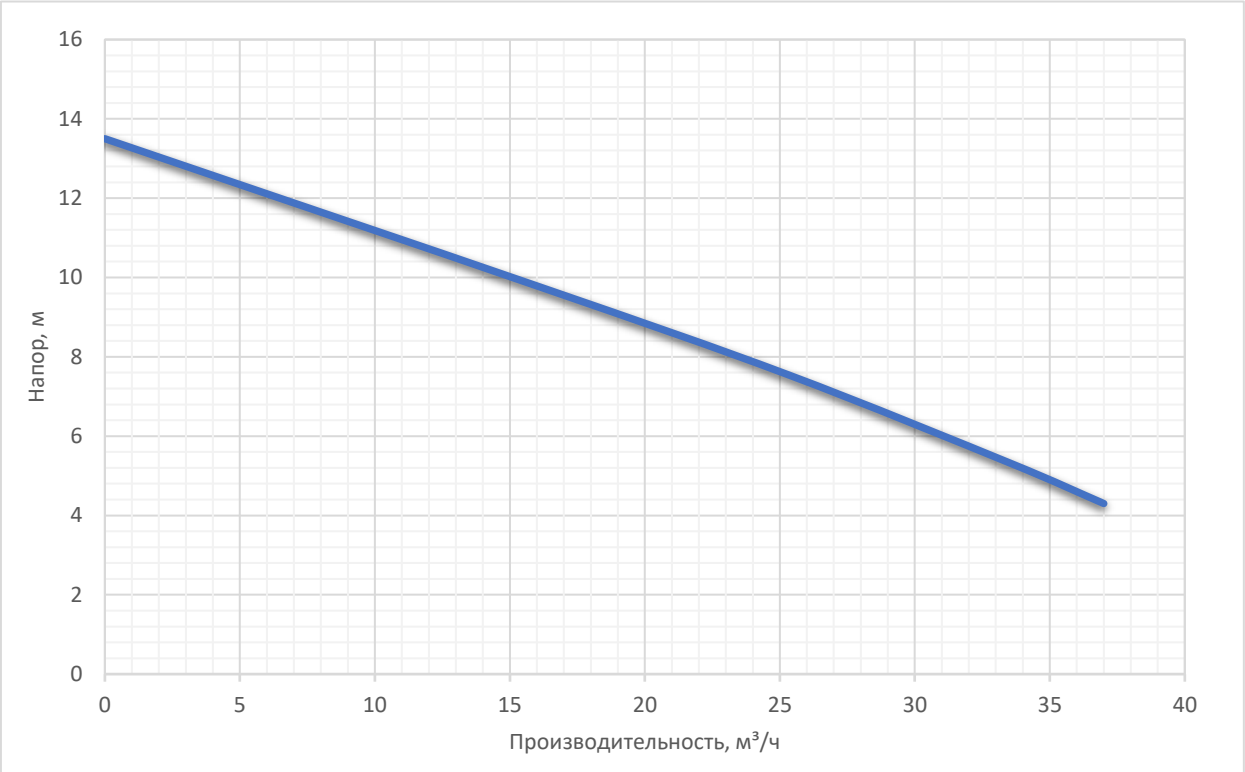

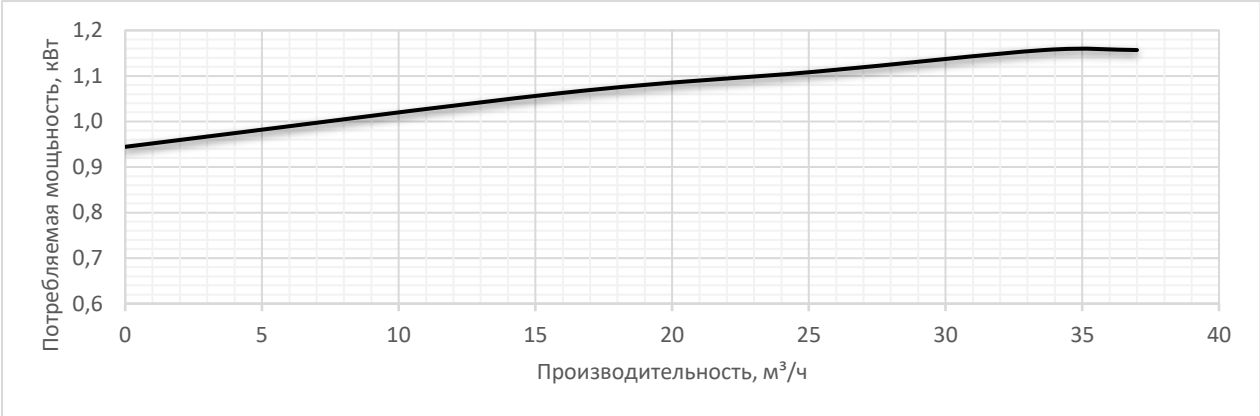

Габаритный чертеж

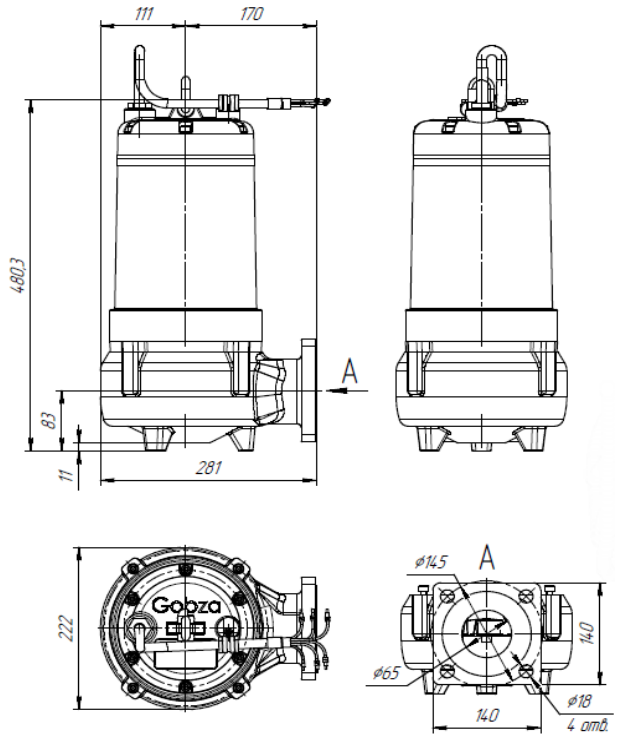

Стационарное исполнение

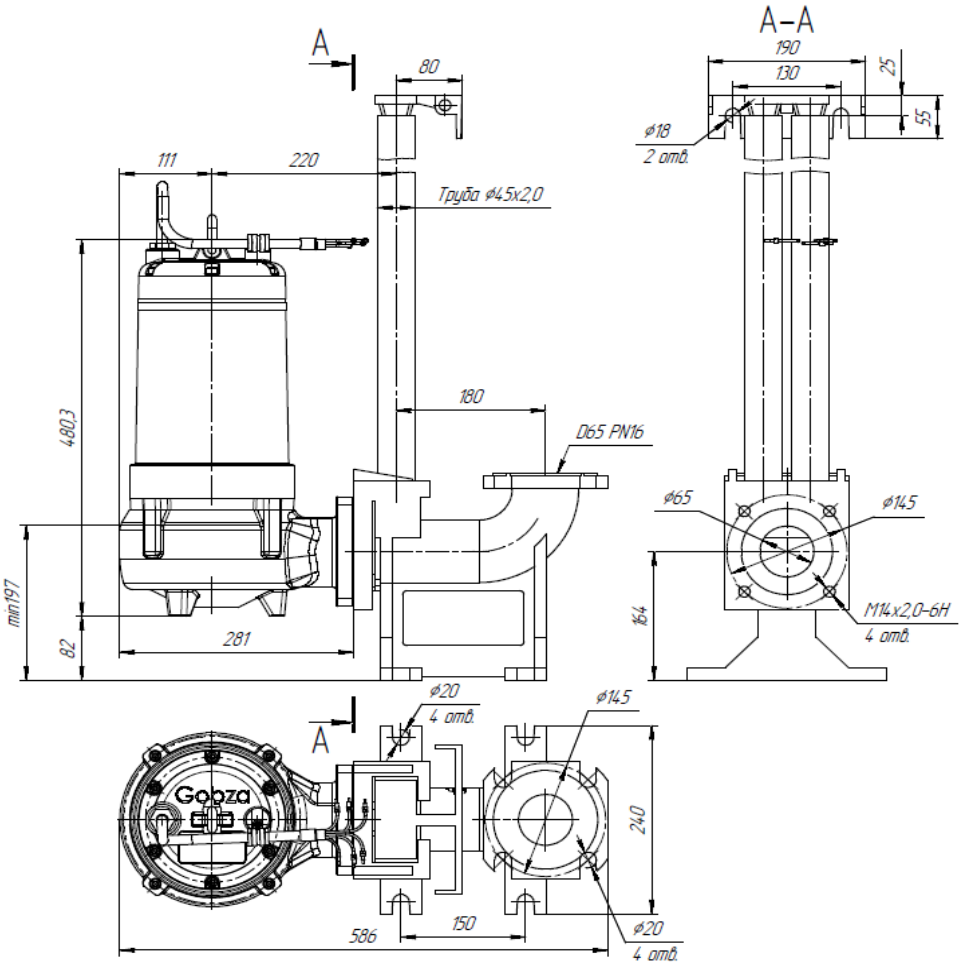

Схема подключения
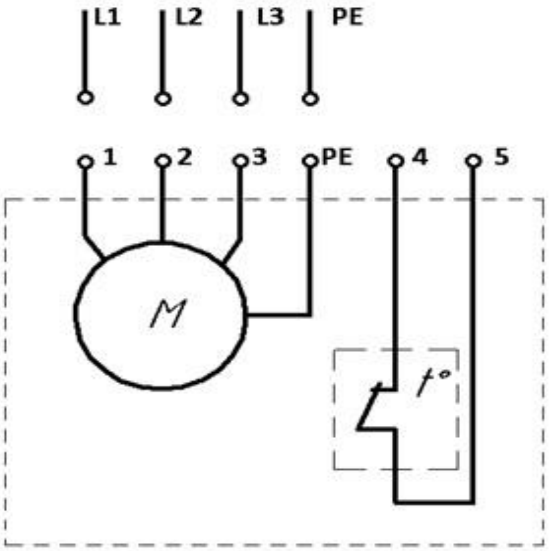
Звезда (Star)
Y