**ТЕХНИЧЕСКИЙ ПАСПОРТ**
**RISE-V.50-180.110.22.15.303.B**
**Артикул 54063001**

Насосы серии RISE представляют собой одноступенчатые вертикальные насосы погружного типа с радиально расположенным напорным патрубком.

Данные насосы применяются для перекачивания загрязненных вод с длинноволокнистыми примесями и твердыми частицами, при температуре до +40°C и плотностью до 1100 кг/м³.

Насосы предназначены для перекачивания жидкостей, таких как:
- дренажные и поверхностные воды;
- бытовые сточные воды;
- сточные воды коммерческих зданий;
- промышленные сточные воды с содержанием ила.

Насосы идеально подходят для применения на следующих объектах:
- канализационные насосные станции;
- общественные здания;
- жилые дома;
- заводы и промышленные предприятия.
- станции очистки сточных вод.

Насос подходит как для переносного, так и для стационарного монтажа на системе автоматической трубной муфты и может работать как при периодической, так и при постоянной эксплуатации.

Насос оснащен режущим механизмом, который измельчает поддающиеся разрушению твердые частицы и волокнистые включения, с целью их беспрепятственного прохода через трубопроводы и арматуру.

Насос оснащен высокоэффективным трехфазным асинхронным двигателем 400 В - 50 Гц со степенью защиты IP 68 и свободновихревым рабочим колесом, позволяющим пропускать твердые частицы

Корпус насоса водонепроницаемый, изготовлен из чугуна СЧ20 и имеет защитное покрытие поверхности согласно ISO 8501-1-2014.

Подшипники насоса предназначены для тяжелых условий эксплуатации, не требуют технического обслуживания и заправленны консистентной смазкой на весь срок службы.

Насос поставляется с кабелем питания 10 м с защитной втулкой и свободным концом кабеля.

**Рабочие параметры**

| | |
|---|---|
| Расположение насоса при монтаже | Вертикальное |
| Производительность max | 24,5 м³/ч |
| Напор max | 16 м |
| Перекачиваемая среда | Сточная вода |
| Диапазон температур перекачиваемой среды | от 0 до + 40 °C |
| Плотность перекачиваемой среды | 1100 кг/м³ |
| Вязкость перекачиваемой среды | 1,00 мм²/с |
| Значение pH | 5-9 |
| Частота вращения | 2865 об/мин |

**Конструкция**

| | |
|---|---|
| Вид установки | Вертикаль |
| Напорный фланец | DN 50 / PN 16 |
| Вид уплотнения вала | Торцевое |
| Рабочее колесо | Свободновихревое |
| Свободный проход | 45,00 мм |
| Материал рабочего колеса | Чугун |
| Материал корпуса | Чугун |

**Данные электрооборудования**

| | |
|---|---|
| Двигатель | Асинхронный 3х фазный |
| Конструктивное исполнение | Погружной |
| Способ включения | Прямой пуск |
| Частота сети | 50 Гц |
| Номинальное напряжение сети | 400 В |
| Потребляемая мощность, P1 | 1,5 кВт |
| Номинальная мощность, P2 | 1,1 кВт |
| Номинальный ток, In | 2,33 А |
| Пусковой ток, Ia | 22,75 А |
| Максимальное количество пусков в час | 20 |
| Количество полюсов | 2 |
| Степень защиты | IP 68 (МЭК 529-89) |
| Класс изоляции | F |
| Способ охлаждения двигателя | Поверхностное |
| Силовой кабель | 6х1,5 |
| Кабельный ввод | Водонепроницаемая втулка |
| Длина кабеля | 10 м |
| Класс энергоэффективности | IE1 |
| Датчик температуры электродвигателя | ТК-24 |

**Другие данные**

| | |
|---|---|
| Вес нетто | 56 кг |
| Страна изготовитель | Россия |
| Завод изготовитель | ООО "Гобза" |

## Гидравлические характеристики

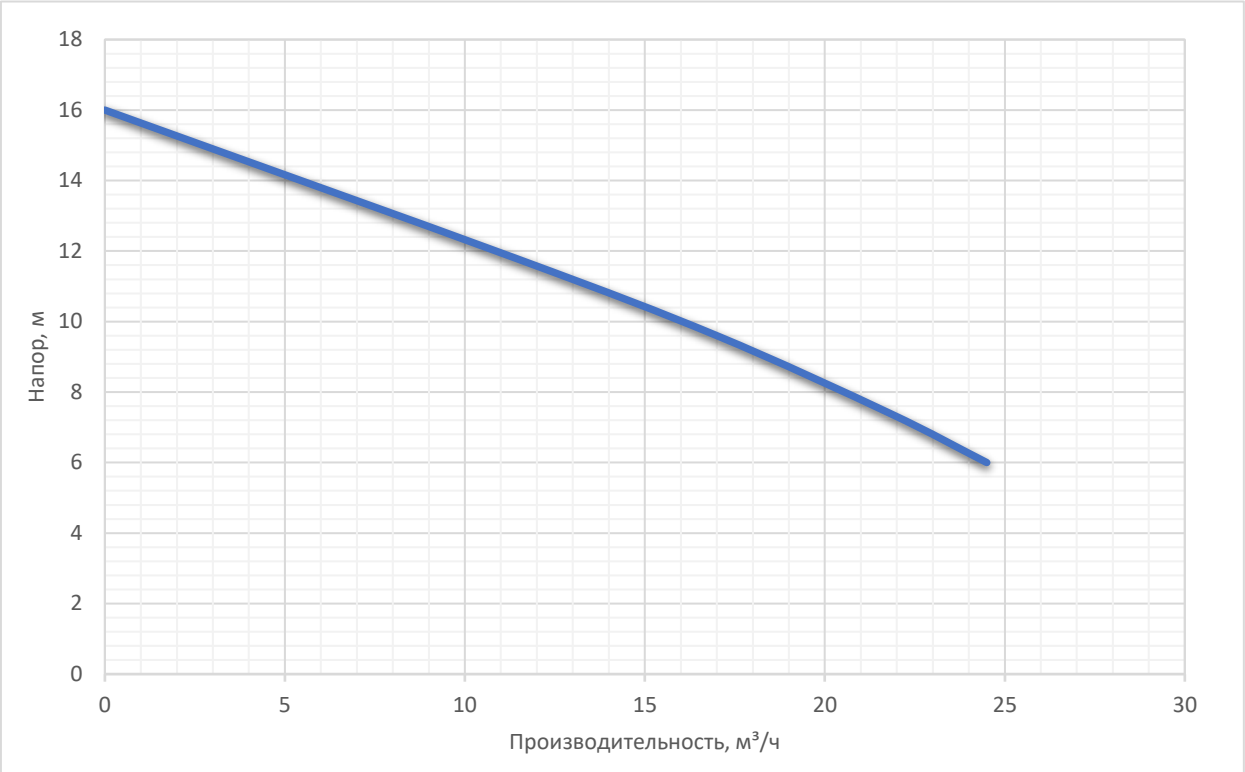


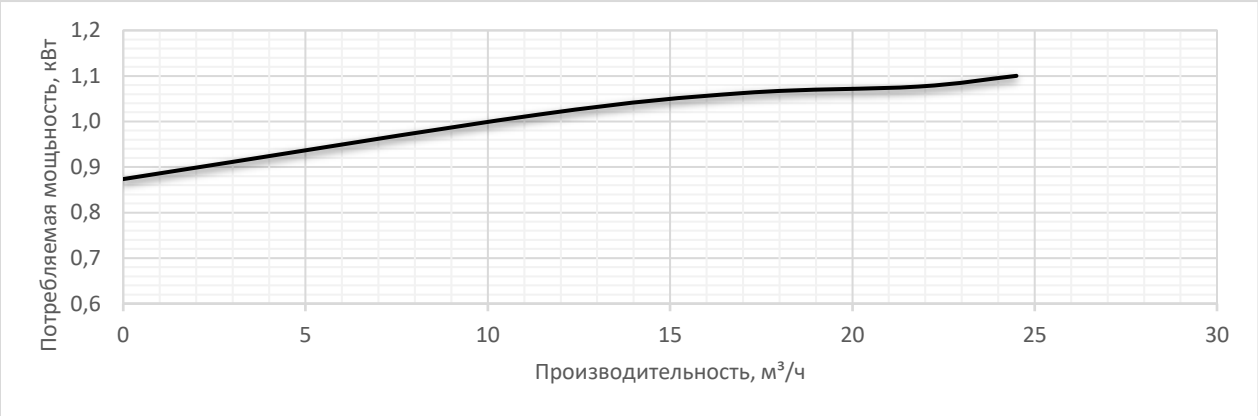

**Габаритный чертеж**

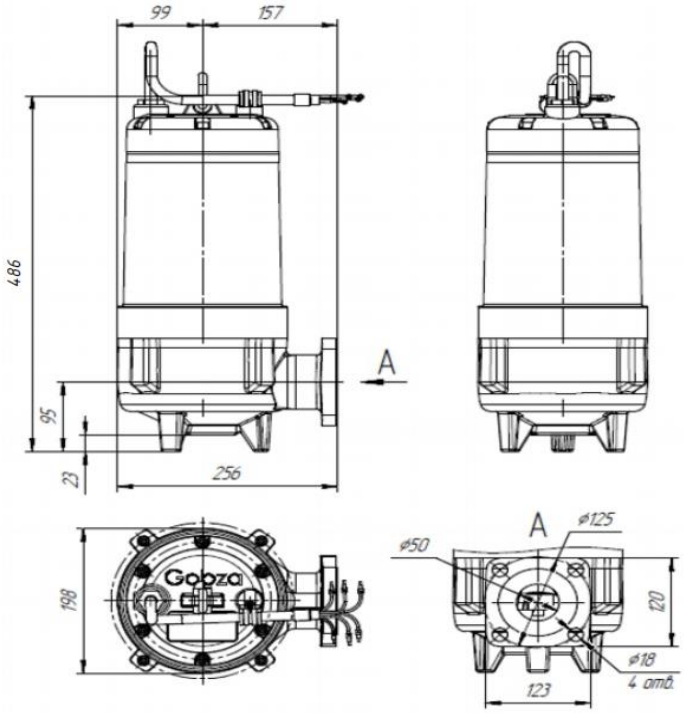


**Стационарное исполнение**

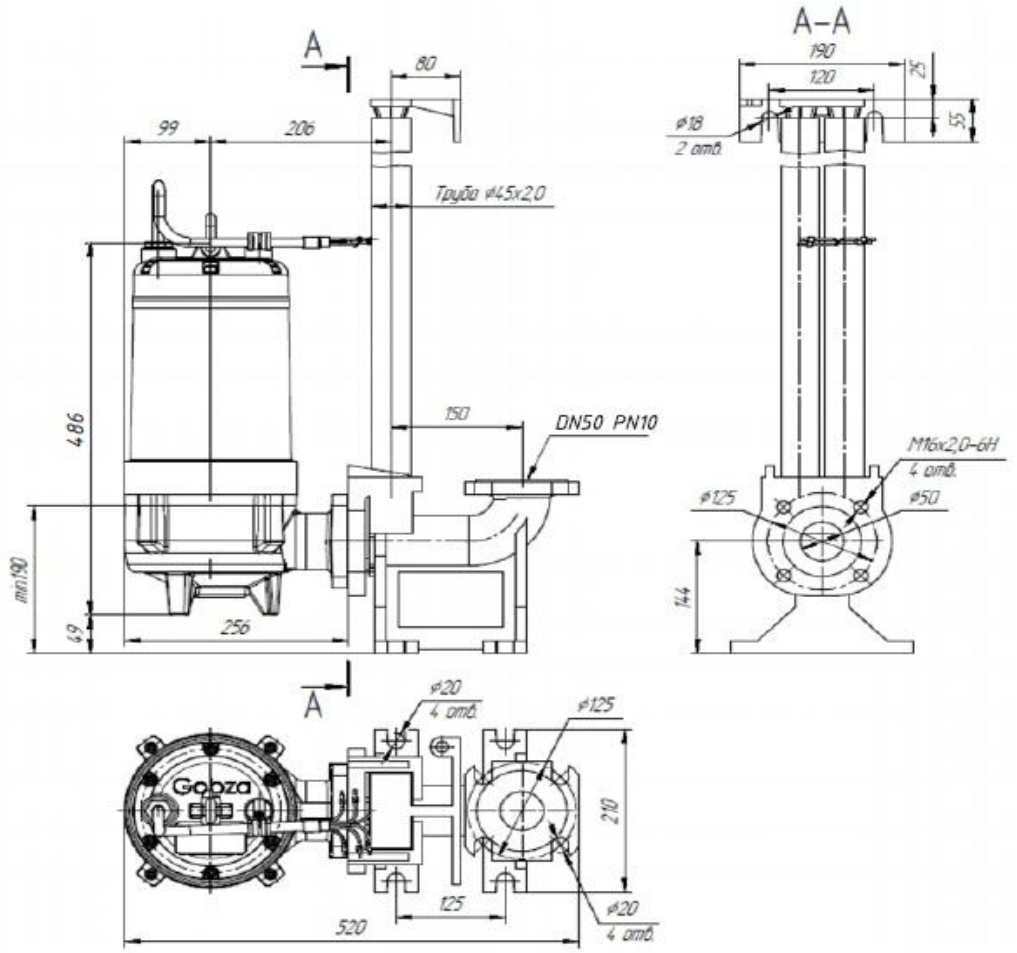

**Схема подключения**
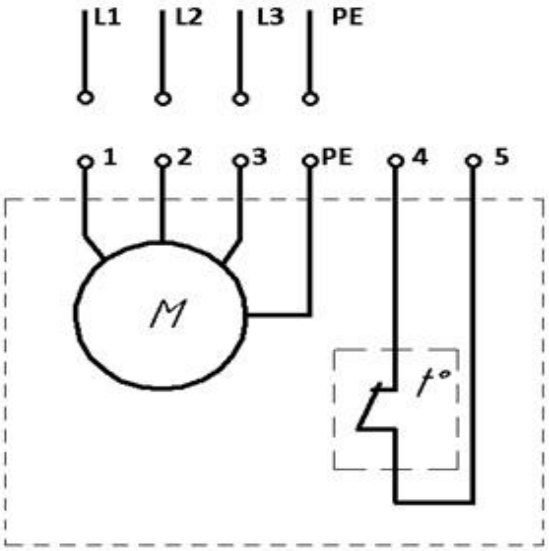
Звезда (Star)
**Y**