ТЕХНИЧЕСКИЙ ПАСПОРТ
РДК-Т-250
Артикул 50014804

Решетки дробилки предназначены для установки на насосных станциях и измельчения крупных включений в потоке сточных вод.

Категория сточных вод – хозяйственно-бытовые сточные воды.

Конструкция дробилки:
Конструкция дробилки включает в себя:
• корпус;
• два вращающихся навстречу друг другу вала (ведущий и ведомый) с фрезами и проставками;
• торцевые уплотнения;
• подшипники;
• мотор-редуктор;
• шестерни;
• кулачковая муфта.

Дробилка надежна в эксплуатации, обладает прочной конструкцией.

Решетка дробилка канализационная РДК предназначены для измельчения твердых и волокнистых включений, содержащихся в сточных водах.

Дробилка позволяет дробить мелкие камни, палки, тряпки, пластик и иные твердые вещества с целью их беспрепятственного прохода через насосы, трубы и арматуру, а также с целью защиты оборудования, стоящего после дробилки.

Рабочие параметры	
Расположение дробилки при монтаже	в канал
Производительность max	300 м³/ч
Перекачиваемая среда	хозяйственно-бытовые сточные воды
Диапазон температур перекачиваемой среды	от 0 до +40 °С
Плотность перекачиваемой среды	1100 кг/м³
Вязкость перекачиваемой среды	1,00 мм²/с
Конструкция	
Конструкция	Погружной двигатель
Вид установки	Вертикаль
Присоединительный фланец	DN 250
Вид уплотнения вала	Торцевое
Диаметр ножа	159 мм
Материал ножей	закаленная сталь
Материал корпуса	чугун
Данные электрооборудования	
Двигатель	Асинхронный 3х фазный
Способ включения	Прямой пуск
Частота сети	50 Гц
Номинальное напряжение сети	400 В
Номинальная мощность	4,0 кВт
Степень защиты	IP 68 (МЭК 529-89)
Класс изоляции	F
Способ охлаждения двигателя	Поверхностное
Силовой кабель	6х1,5
Кабельный ввод	Водонепроницаемая втулка
Длина кабеля	10 м
Класс энергоэффективности	IE1
Датчик температуры электродвигателя	ТК-24
Другие данные	
Вес нетто	434 кг
Страна изготовитель	Россия
Завод изготовитель	ООО "Гобза"

Габаритный чертеж

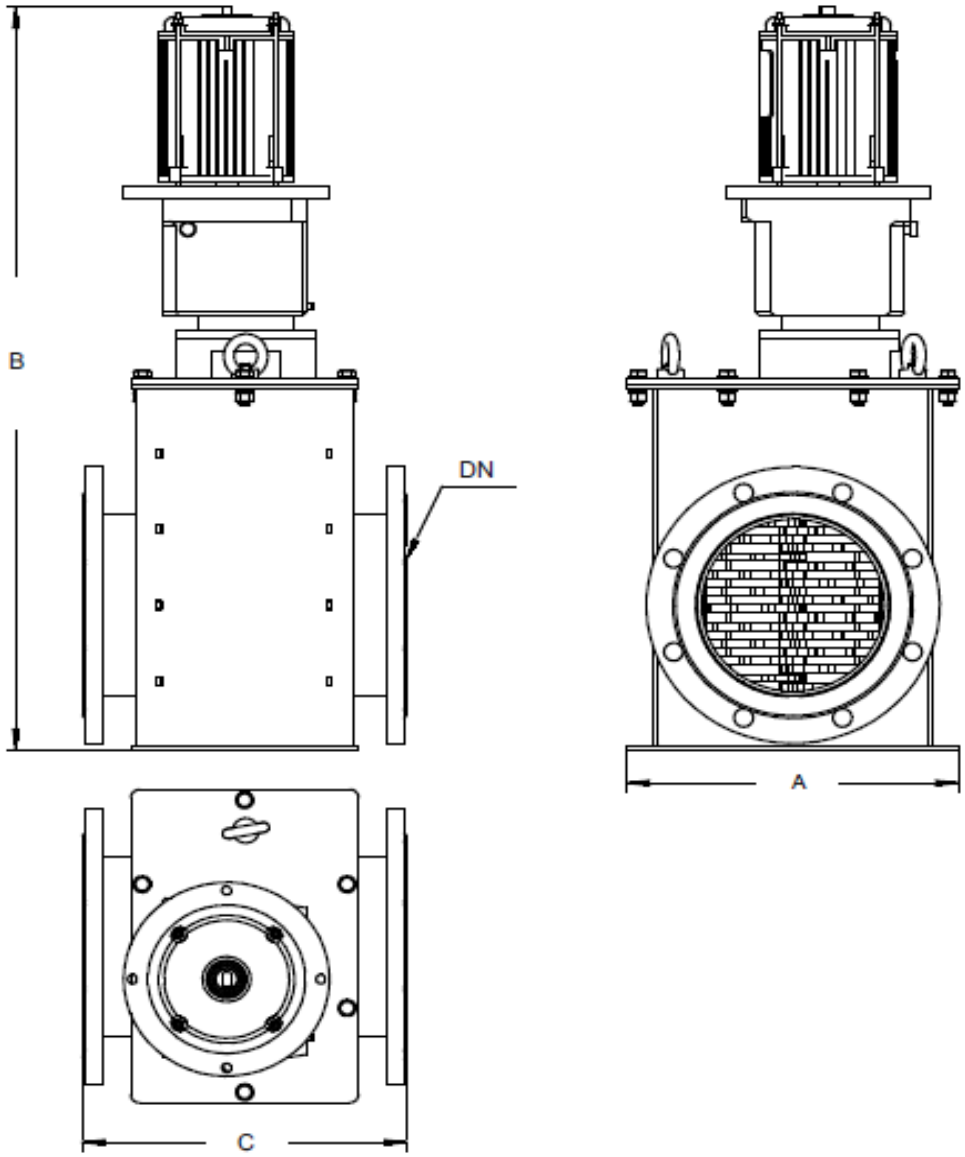

Габаритные размеры, мм			
A	B	C	DN
449	1455	959	250

Типовой монтаж в корпусе КНС

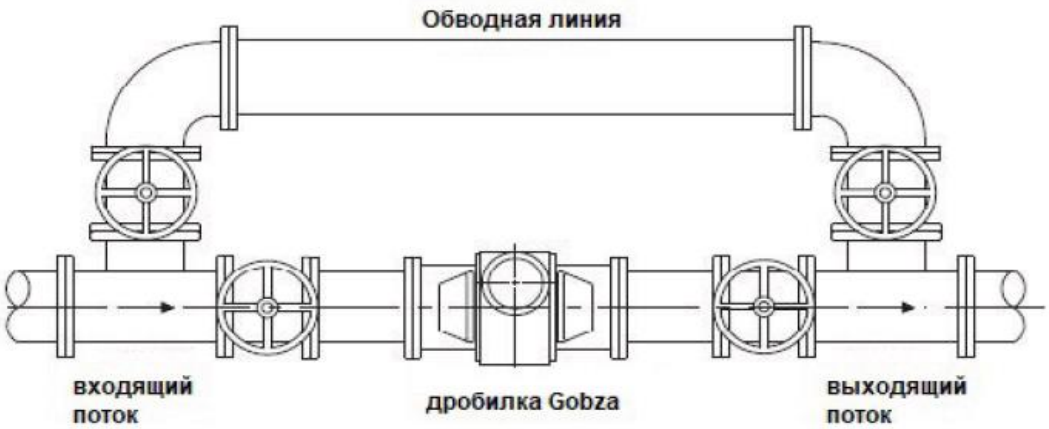

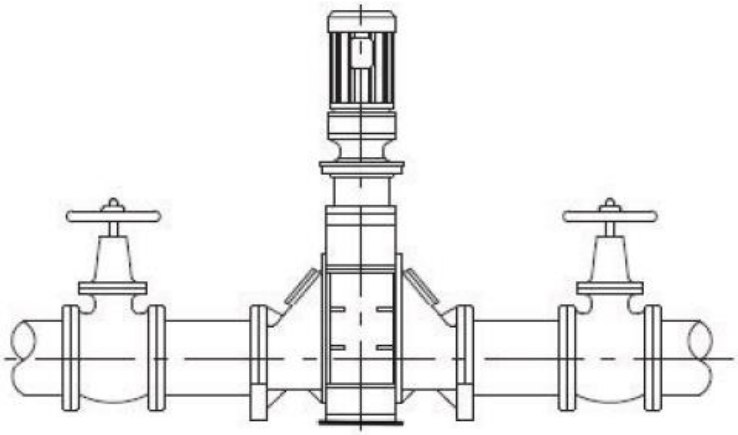

Схема подключения
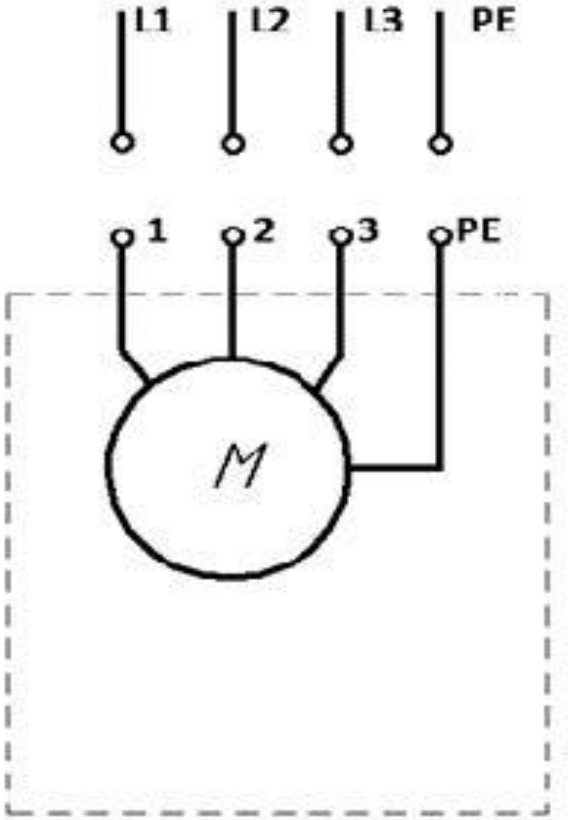
Звезда (Star)
Y