ТЕХНИЧЕСКИЙ ПАСПОРТ
BIOM T.65-325.190.48.40.153.B
Артикул 51074011

Погружной насос серии BIOM с системой измельчения при всасывании представляют собой одноступенчатые вертикальные насосы погружного типа с радиально расположенным напорным патрубком.

Данные насосы предназначен для перекачки агрессивных и тяжелых жидкостей с высоким содержанием твердых частиц, при температуре до +40°C и плотностью до 1200 кг/м³.

Насосы предназначены для перекачивания жидкостей, таких как:
- городские сточные воды;
- жидкости с твёрдыми частицами в промышленных процессах;
- отходы с пищевых предприятий;
- жидкий навоз.

Насосы идеально подходят для применения на следующих объектах:
- городские очистные сооружения;
- промышленных предприятиях;
- сельскохозяйственных предприятиях.

Рабочее колесо многоканального типа и системой измельчения при всасывании, предназначено для применения в тяжелых условиях, требующих предварительного измельчения твердых частиц, содержащихся в перекачиваемой жидкости, для предотвращения повреждения насоса.

Насос оснащен высокоэффективным трехфазным асинхронным двигателем 400 В - 50 Гц со степенью защиты IP 68 и свободновихревым рабочим колесом, позволяющим пропускать твердые частицы

Корпус насоса водонепроницаемый, изготовлен из чугуна СЧ20 и имеет защитное покрытие поверхности согласно ISO 8501-1-2014.

Подшипники насоса предназначены для тяжелых условий эксплуатации, не требуют технического обслуживания и заправленны консистентной смазкой на весь срок службы.

Насос поставляется с кабелем питания 10 м с защитной втулкой и свободным концом кабеля.

Рабочие параметры

Расположение насоса при монтаже	Вертикальное
Производительность max	59,12 м³/ч
Напор max	15,4 м
Перекачиваемая среда	Сточная вода
Диапазон температур перекачиваемой среды	от 0 до + 40 °C
Плотность перекачиваемой среды	1200 кг/м³
Допустимая концентрация сухих веществ	не более 10%
Значение pH	5-12
Частота вращения	1410 об/мин

Конструкция

Вид установки	Вертикаль
Напорный фланец	DN 65
Вид уплотнения вала	Торцевое
Рабочее колесо	Многоканальное рабочее колесо с системой измельчения при всасывании
Материал рабочего колеса	Чугун
Материал измельчающего устройства	нержавеющая сталь
Материал корпуса	Чугун

Данные электрооборудования

Двигатель	Асинхронный 3х фазный
Конструктивное исполнение	Погружной
Способ включения	Прямой пуск
Частота сети	50 Гц
Номинальное напряжение сети	400 В
Потребляемая мощность, P1	4,0 кВт
Номинальная мощность, P2	2,64 кВт
Номинальный ток, In	5,6 А
Пусковой ток, Ia	60,9 А
Максимальное количество пусков в час	20
Количество полюсов	2
Степень защиты	IP 68 (МЭК 529-89)
Класс изоляции	F
Способ охлаждения двигателя	Поверхностное
Силовой кабель	6х1,5
Кабельный ввод	Водонепроницаемая втулка
Длина кабеля	10 м
Класс энергоэффективности	IE1
Датчик температуры электродвигателя	KSD9700

Другие данные

Вес нетто	92 кг
Страна изготовитель	Россия
Завод изготовитель	ООО "Гобза"

Гидравлические характеристики

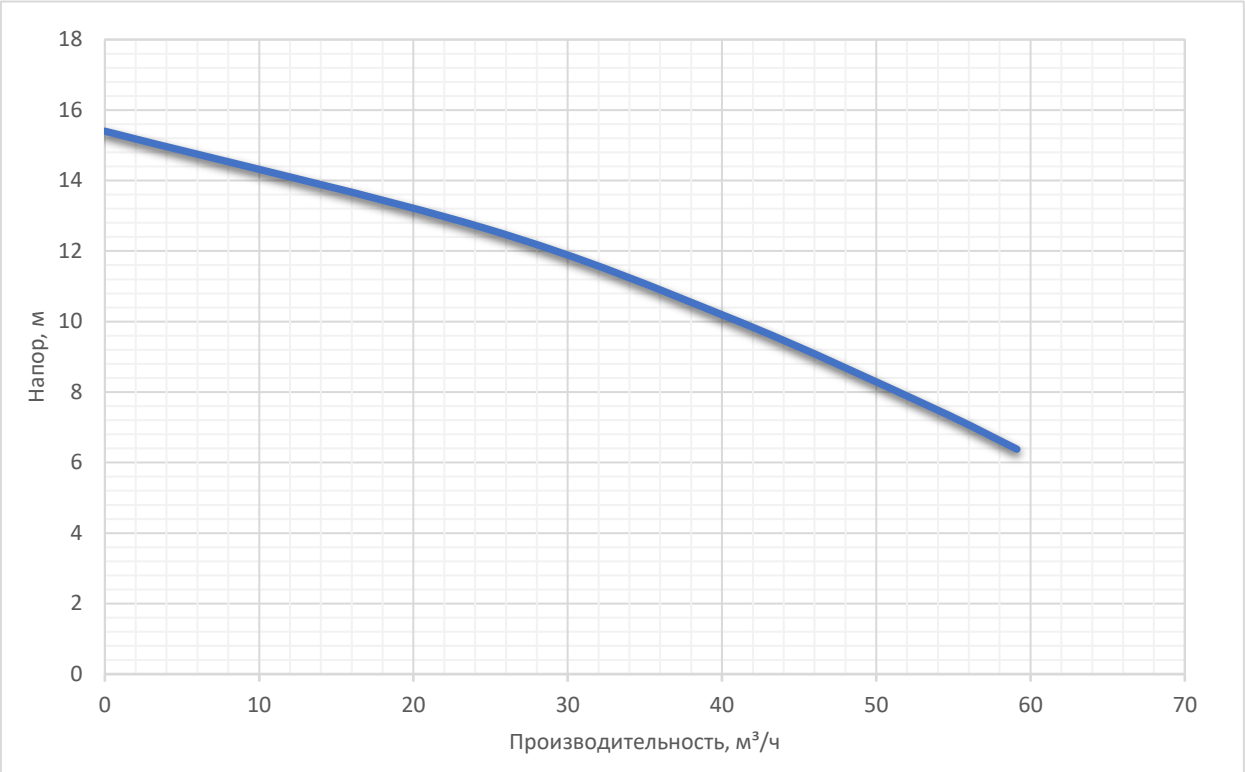

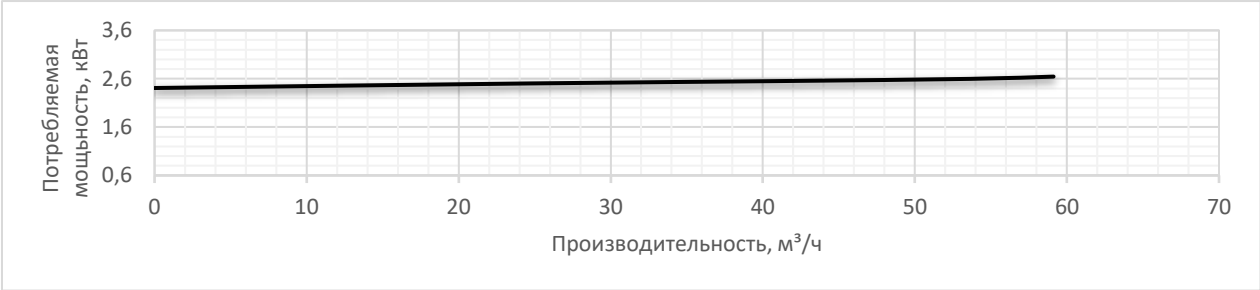

Габаритный чертеж

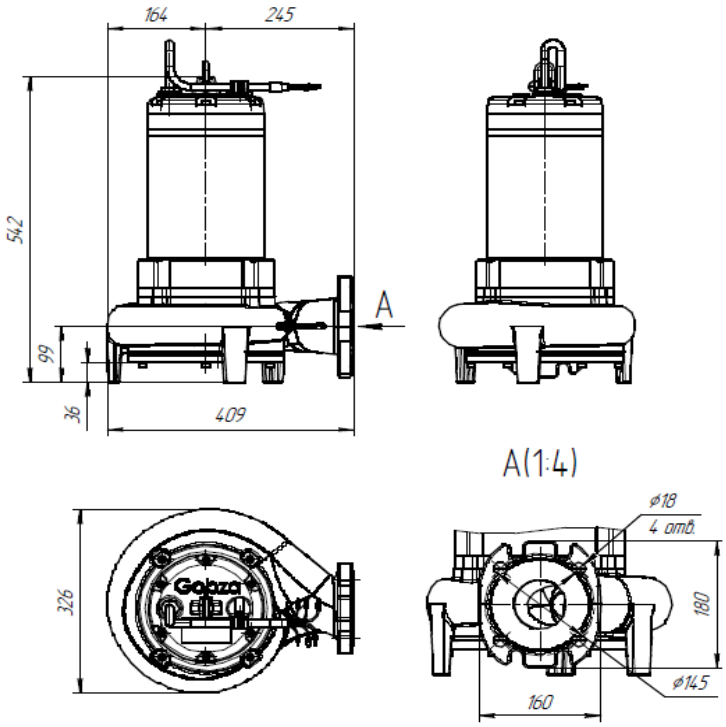

Стационарное исполнение

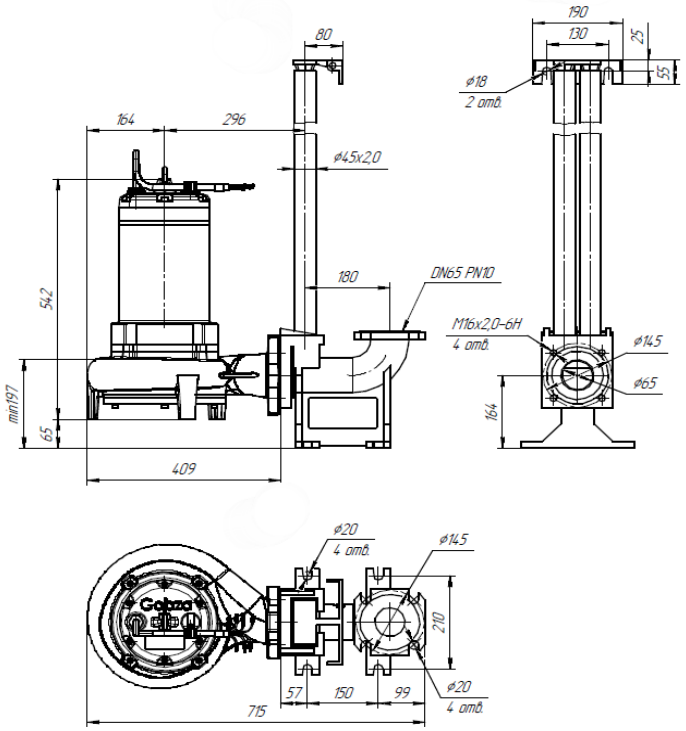

Схема подключения
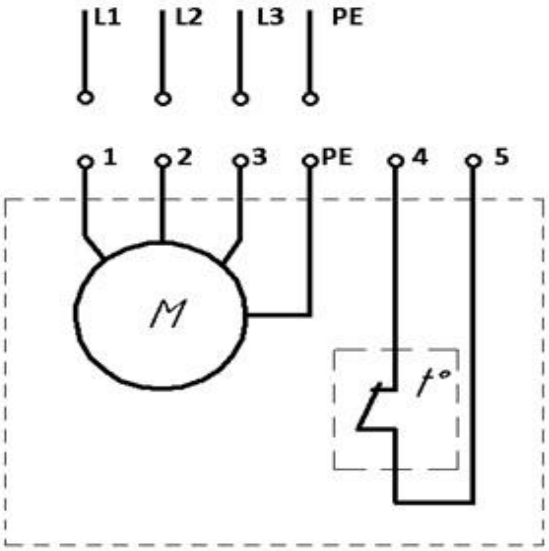
Звезда (Star)
Y